ジェイアール西日本コンサルタンツ 株式会社
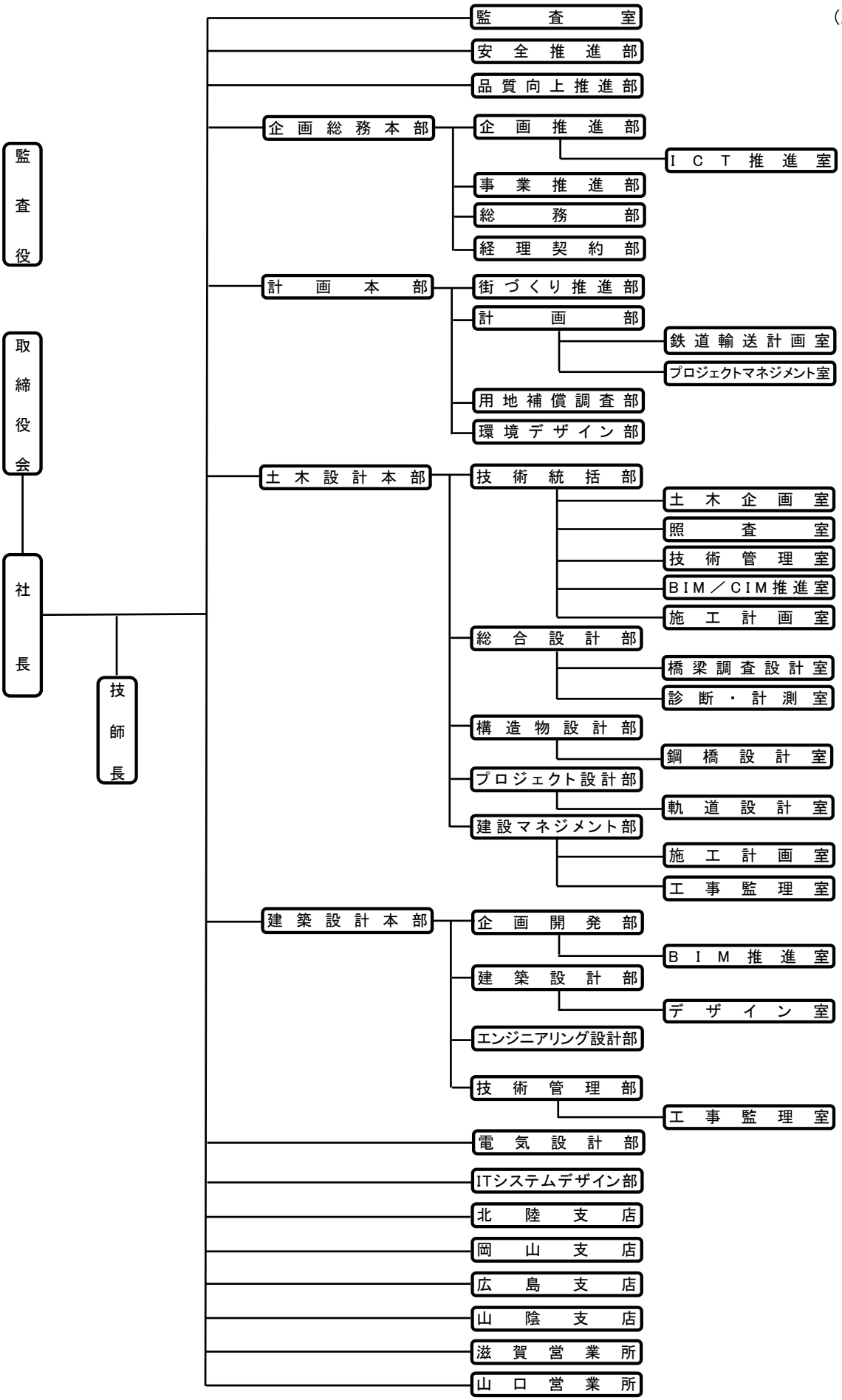
（2024年7月1日現在）